SAURA MOBIMAR S.L.U.
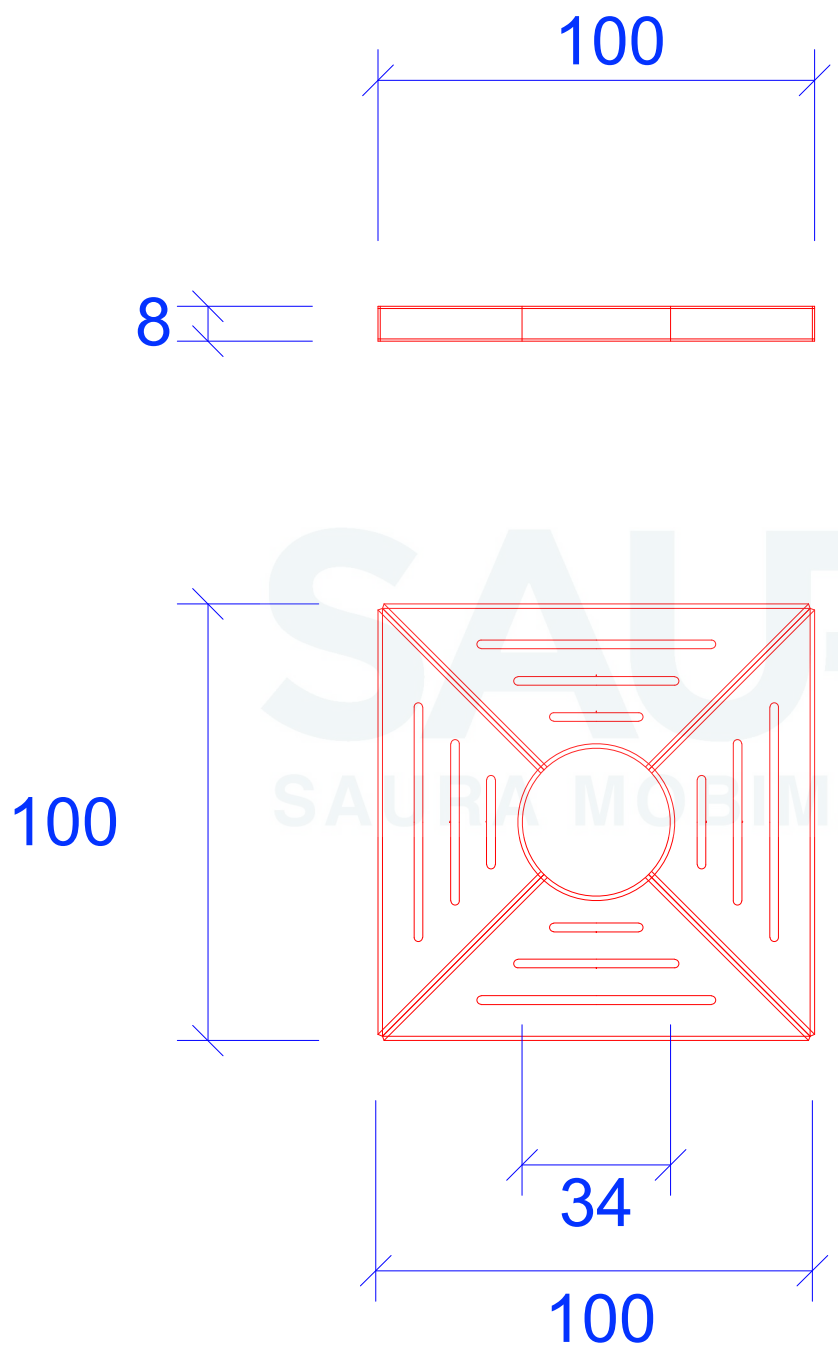
Alcorque 5